Clips de montage pour SRR-D type SRR-DMC

Clips de montage et cable de sécurisation pour fixation du diffuseur SRR-D dans des plafonds en béton, plâtre ou placoplâtre

Marque
- Cairox

Composition
- Clips de montage
- Cable de sécurisation

Montage
- Voir instruction de montage

Exemple de commande
- **SRR-DMC, 200**
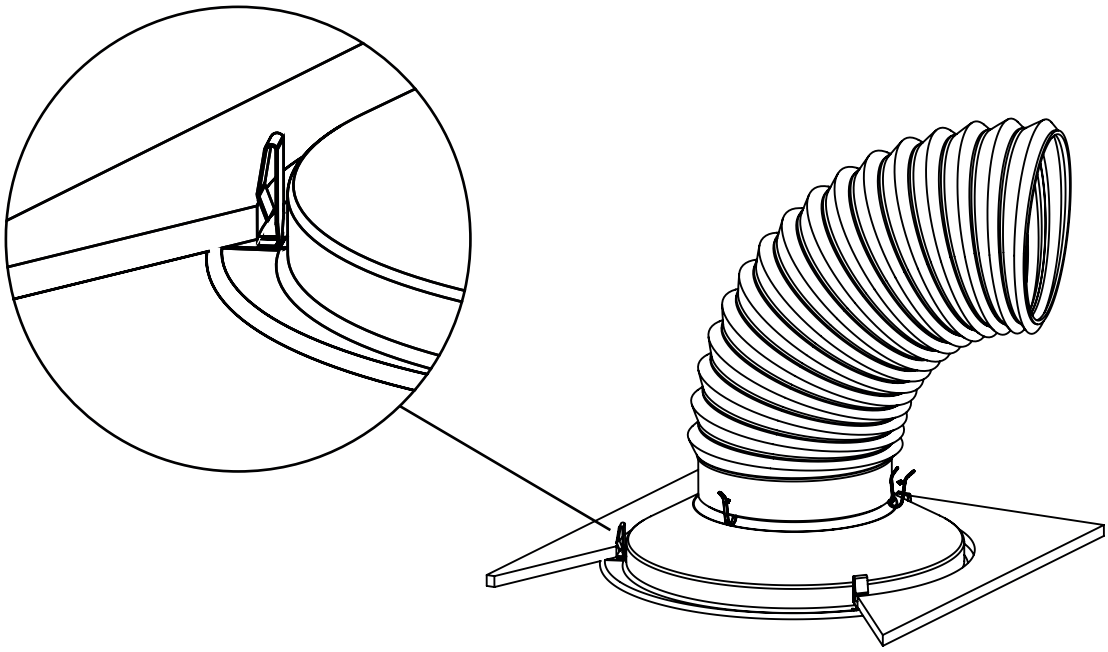
Explication
SRR-DMC = type montagekit
200 = dimension suivant diffuseur (Ø du raccordement de la collerette du diffuseur)