WING-BOX-I

- Caissons de raccordement
- Linéaires
- Acier

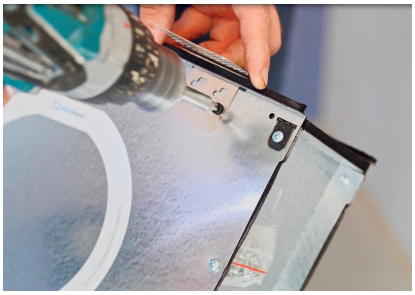

Caissons isolés pour GYP-(P-)LINE type WING-BOX-I

Plénums isolés en acier galvanisé pour diffuseurs linéaires **GYP-LINE** et **GYP-P-LINE**.
Les caissons de raccordement sont équipés d'ailettes de montage pour faciliter l'installation sur des profils Metal Stud.

Marque

- CAIROX - Ventmann

Application

- Les plénums sont conçus de manière à pouvoir être montés individuellement ou en série.

Accessoires

- Les piquages droits **APD** ou **APG** sont à prévoir par vos soins en fonction des raccordements nécessaires.
- Les plénums **WING-BOX-I** sont toujours livrés sans piquages.
- Pattes de suspension en L, type **HLC**

Exemple de commande

- **WING-BOX-I - A - 3xD160 - L=1000 MM**

Explication
WING-BOX-I = Caisson de raccordement à isolation thermique
A = Taille de raccordement en fontion du diffuseur
3xD160 = Diamètre de raccordement
1000 = Longueur en fonction du diffuseur

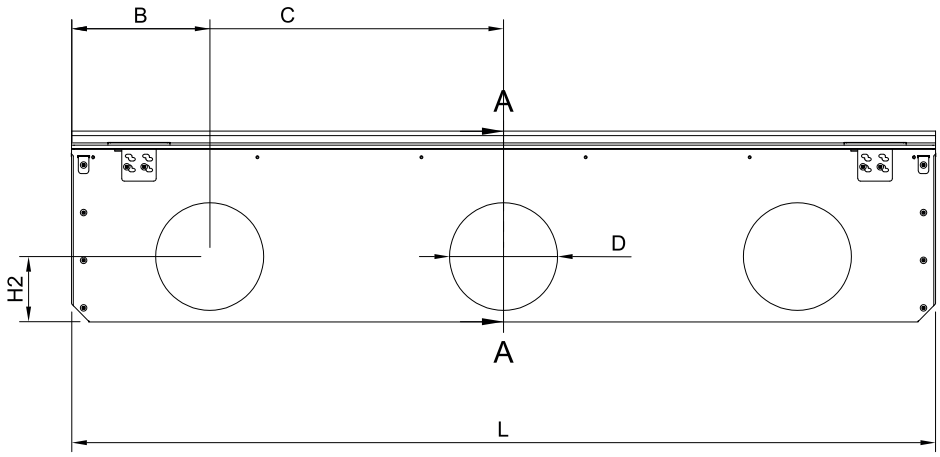

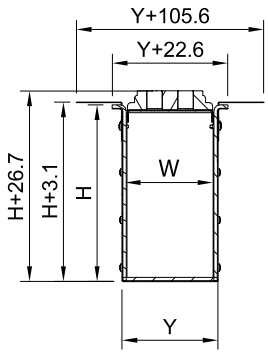

Dimensions								
WING-BOX Size	D [mm]	L [mm]	B [mm]	C [mm]	H [mm]	H2 [mm]	Y [mm]	W [mm]
A	3x Ø125	625	112.5	310.5	204	75.3	111	99
	3x Ø125	1000	160	494.7				
	4x Ø125	1250	160	466.5				
	3x Ø160	625	124	310.5	239	92.8		
	3x Ø160	1000	158	494.7				
	4x Ø160	1250	158	466.5				
B	3x Ø125	625	112.5	310.5	204	75.3	148	135
	3x Ø125	1000	160	494.7				
	4x Ø125	1250	160	466.5				
	3x Ø160	625	124	310.5	239	92.8		
	3x Ø160	1000	158	494.7				
	4x Ø160	1250	158	466.5				
C	3x Ø160	625	124	310.5	239	92.8	197	185
	3x Ø160	1000	158	494.7				
	4x Ø160	1250	158	466.5				
	2x Ø200	625	160	-	279	112.8		
	3x Ø200	1000	160	494.7				
	4x Ø200	1250	160	464.5				

Instructions de montage

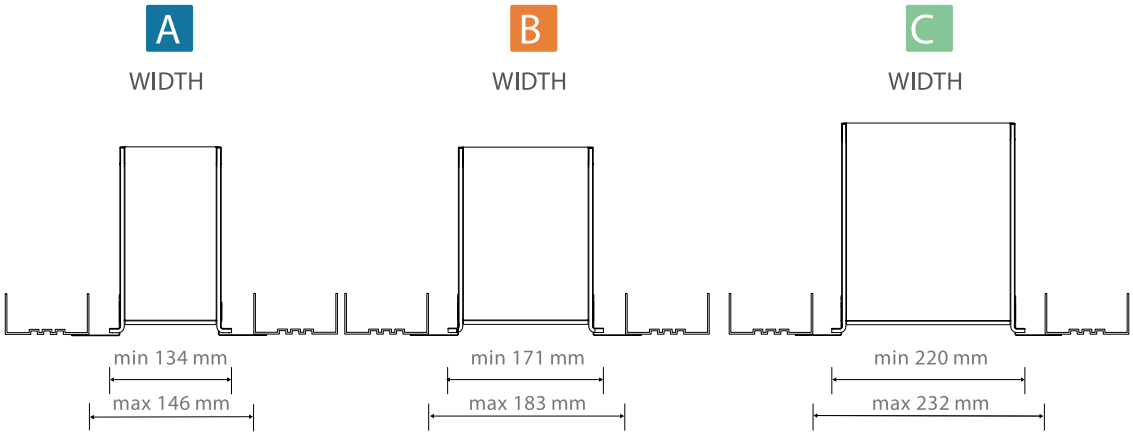

Distance entre les profilés pour le montage de **WING-BOX-I** quand le plénum est fixé à un profilé de plaque de plâtre (Metal Stud).
L'indication de la taille de raccordement au plénum A, B ou C doit correspondre à la taille comparable du diffuseur A, B ou C.