FUJITSU
AIRSTAGE

J.02

Climatiseurs & pompes à chaleur air-air

ASYG KETA MU

- Fujitsu - Airstage
- Multi-split
- Modèle mural
- Unité intérieure
- R32

Modèles muraux design type ASYG KETA MU

Modèle mural compact design R32 du type pompe à chaleur air-air inverter split avec classe énergétique A++. La grande hélice du ventilateur et l'évaporateur amélioré assurent des SEER et SCOP élevés. Design courbé et élégant avec un grand volet de soufflage qui assure un flux d'air large et confortable à un niveau sonore plus bas. Equipé en standard d'une télécommande IR. Equipé en standard d'une télécommande IR.

Marque
- Fujitsu

Produit
- Unité intérieure type split, modèle mural compact

Application
- Refroidissement ou chauffage de salon, chambres à coucher, bureaux et magasins
- Pour les surfaces de 10 à 50 m²

Fonction
- Pompe à chaleur air-air, inverter

Caractéristiques
- Design élégant
- Design courbé en blanc (KETA) ou argent/gris foncé (KETA-B)
- Mode chauffage 10°C
- Label A++
- Minuterie hebdomadaire
- Minuterie de rabaissement de nuit
- Basculement automatique chaud/froid
- Redémarrage automatique
- Réglage automatique du débit d'air
- Ailette à fermeture automatique
- Balayage des ailettes (haut/bas)
- Cinq fonctions (refroidissement, chauffage, auto, ventilation et séchage)
- Entretien facile, panneau avant et filtres amovibles et lavables
- Indication de filtre
- Fonction de déshumidification interne
- Vitesse SuperQuiet pour un niveau sonore plus bas **20 dB(A)** et plus de confort
- Volet surdimensionné pour un confort amélioré et un niveau sonore réduit
- Fonction booster 20 min possible
- Mode de fonctionnement silencieux de l'unité extérieure (-3dB) réglable au moyen de la commande I.R.
- Commande câblée avec kit de communication disponible en option
- Commande à distance I.R. avec minuterie hebdomadaire comprise en standard
- SCOP et SEER très élevés

Unités extérieures applicables
- Type **AOYG 14/18 KBTA2**
- Type **AOYG 18/24 KBTA3**
- Type **AOYG 30 KBTA4**
- Type **AOYG 36 KBTA5**

CAIROX
WWW.CAIROX.BE

Accessoires

- Commande avec panneau tactile. Type **UTY-RNRYZ***
- Commande murale classique. Type **UTY-RLRY**
- Commande compacte encastrable. Type **UTY-RCRYZ1**
- Commande simplifiée. Type **UTY-RSRY / UTY-RHRY**
- Kit de communication. Type **UTY-TWRXZ2** (nécessaire pour commande câblée)
- Kit de connection externe. Type **UTY-XCSXZ2**
- Sortie et entrée externes. Type **UTY-XCSXZ2**
- Interface WIFI Fujitsu. Type **UTY-TFSXH3**
- Convertisseur Modbus. Type **UTY-VMSX**
- Convertisseur KNX. Type **UTY-VKSX**

Spécifications					
Spécifications techniques		**ASYG 07 KETA**	**ASYG 09 KETA**	**ASYG 12 KETA**	**ASYG 14 KETA**
Classe de puissance	kW	2,0	2,5	3,5	4,0
Débit d'air (maximum) (F/C)	m³/h	650 / 720	700 / 750	700 / 770	770 / 800
Débit d'air (médium) (F/C)	m³/h	540 / 580	560 / 610	560 / 640	600 / 660
Débit d'air (minimum) (F/C)	m³/h	430 / 460	430 / 470	430 / 520	450 / 520
Débit d'air (Quiet) (F/C)	m³/h	270 / 330	270 / 330	270 / 330	280 / 340
Alimentation électrique	V	230/1	230/1	230/1	230/1
Plage d'alimentation électrique autorisée	V	198~264	198~264	198~264	198~264
Pression sonore niveau maximal @ 1 m (F/C)	dB(A)	38/41	40/42	40/42	43/44
Pression sonore niveau moyen @ 1 m (F/C)	dB(A)	33/35	34/36	35/38	36/39
Pression sonore niveau minimal @ 1 m (F/C)	dB(A)	29/31	29/31	30/33	30/33
Pression sonore niveau Quiet @ 1 m (F/C)	dB(A)	21/22	21/22	21/22	21/24
Puissance acoustique (H) (F/C)	dB(A)	55/56	55/57	55/58	57/59
Dimensions (H x L x P)	mm	295x950x230	295x950x230	295x950x230	295x950x230
Commande à distance		IR	IR	IR	IR
Poids unité intérieure	kg	11	11	11	11.5
Tuyaux frigorifiques	pouce	1/4 - 3/8	1/4 - 3/8	1/4 - 3/8	1/4 - 3/8
Evacuation condensat (ext./int.)	mm	16,7/13,8	16,7/13,8	16,7/13,8	16,7/13,8
Amenée de courant		AOYG	AOYG	AOYG	AOYG
Section câble entre unité intérieure et extérieure	mm²	4G 1,5	4G 1,5	4G 1,5	4G 1,5

* Spécifications et design peuvent être modifiés pour amélioration sans avis préalable

Dimensions

Unit: m

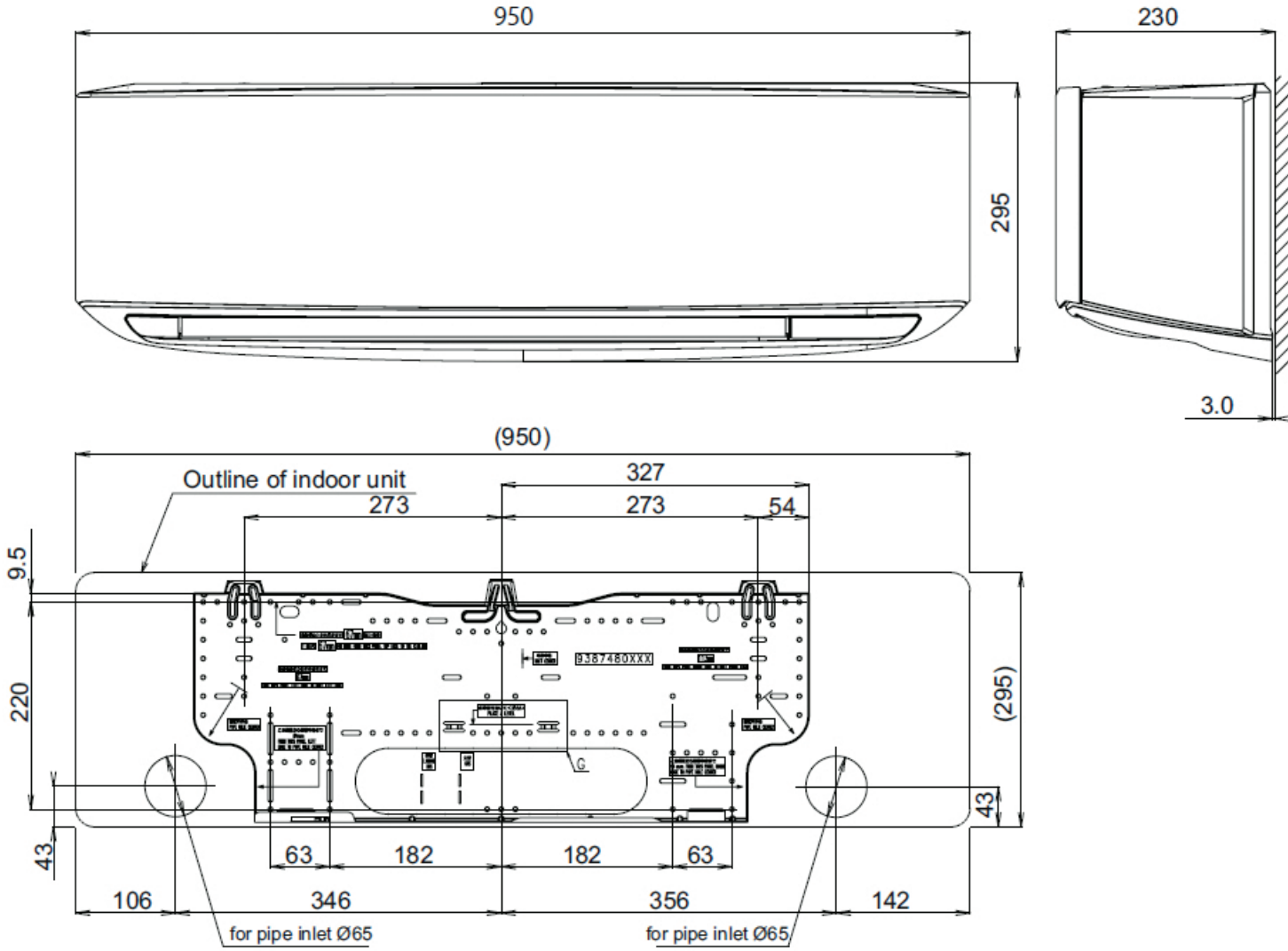

CAIROX
WWW.CAIROX.BE